Ten47

Showline

Connettori 19 Pin
Compatibili Socapex

Introduzione

Showline 19 pin Connettori Compatibili Socapex

Caratteristiche e Vantaggi:

- Inserti a gradini per fornire da standard collegamenti di terra con sistema first make last break.
- I connettori di illuminazione con brevetto a 6 circuiti sono dotati di 12 chiavi di interblocco per impedire la rotazione interna negli alloggi maschio e femmina.
- Previene il disallineamento dei conduttori del circuito maschio e femmina e connessioni non compatibili o non corrispondenti.
- Aiuta a prevenire la rottura di conduttori ed anelli di messa a terra allentati o danneggiati.
- I cavi multipli trasportano 6 circuiti di potenza d'illuminazione all'interno di una singola guaina, evitando sei percorsi individuali di cavo.
- I contatti femmina a "Molla temperata" mantengono costante la pressione dei pin per garantire connessioni a bassa resistenza.
- L'alloggiamento in alluminio lavorato con una finitura nera molto resistente offre una maggiore durata.
- I contatti di ottone placcati in argento assicurano un alta conduttività.
- Disponibile da standard per cavi da 1.5mm e 2.5mm per soddisfare specifici requisiti.
- Ideale per applicazioni di illuminazione da palco o studio, in quanto la costruzione nera si armonizza con lo scenario.

19 pin Connettori Compatibili Socapex

Alte Prestazioni

- I connettori SHL Ten47 sono classificati 23 A, 600 VAC.
- Ogni circuito può trasportare fino ad un massimo di 23 A di carico continuo.
- Gli interni sono chiaramente e permanentemente contrassegnati sia sulla parte anteriore che posteriore per facilitare il cablaggio e l'identificazione del circuito.

Niente più interni rotanti

Il design antirotazione con brevetto di propietà della Ten47 è caratterizzato da un sistema con 12 chiavi di interblocco che previene la rotazione degli interni negli alloggiamenti dei connettori maschio e femmina. Il connettore SHL aiuta ad eliminare un problema industriale di lunga data, garantendo al contempo maggiore sicurezza e durata. Il design del connettore aiuta a mantenere bassi i costi di propietà e riduce la richiesta di manutenzione.

- Aiuta ad eliminate la rottura di conduttori ed allentamenti o danneggiamenti ad anelli di messa a terra.
- Previene il disallineamento dei conduttori del circuito maschio e femmina.

Serracavo Antistrappo/Ermetico aiuta a prevenire deformazioni sulle terminazioni dei cavi e ne sigilla l'entrata dall'ingresso di agenti contaminanti.

Manicotto Termoplastico isolante ne aumenta la sicurezza prevenendo che trefoli randagi possano potenzialmente elettrizzare l'alloggiamento.

Interno Flessibile ad Alte Temperature resistente agli impatti ed al calore, aiuta nell'allineamento dei contatti maschio e femmina.

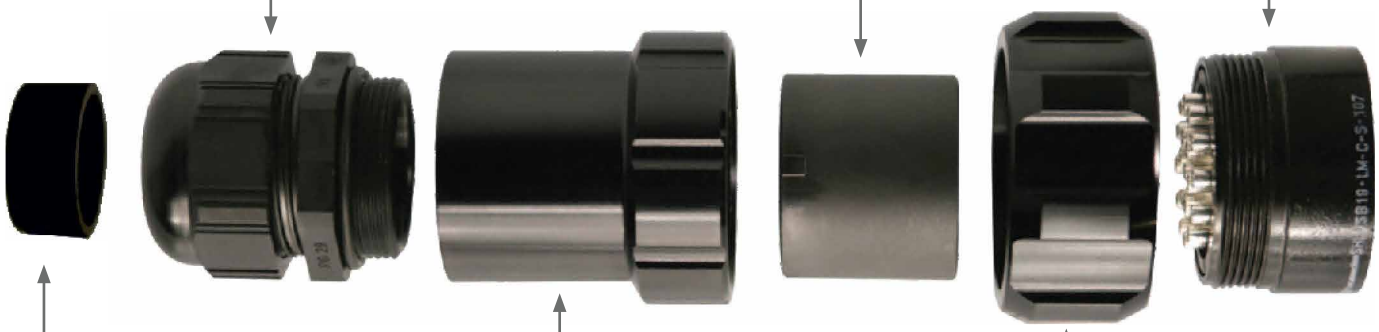

Manicotto di gomma per entrata del cavo da19mm-28mm

L'alloggiamento in alluminio lavorato con finitura nera molto resistente offre una maggiore durata. La filettatura meccanica di precisione garantisce facilità di accoppiamento.

Ghiera di accoppiamento a costine con filettatura meccanica di precisione garantisce facilità di accoppiamento e lunga dutrata.

Anello di messa a terra
Un'area incassata all'interno accoglie gli anelli di messa a terra, permettendo il collegamento dei conduttori di terra nei cavi multipli. L'estenzione dei contatti di terra forniscono un sistema di connessione First Make Last Break.

I Contatti Femmina a "Molla Temperata" mantengono costante la pressione per tutta la durate del dispositivo e contribuiscono a garantire connessioni a bassa resistenza. I contatti in bronzo placcati in argento consentono un alta conduttività.

Connettori 6-Circuiti in Alluminio Lavorato

Maschio Volante

Femmina Volante

Maschio da Pannello

Femmina da Pannello

Versione per Spider

Informazioni per l' Acquisto

Modello	Maschio volante	Femmina volante	Intervallo Diametro Cavo	Maschio da pannello	Femmina da pannello
Crimpare M40	SHLB19–LM–C–M40–S–014–S	SHLB19–LF–C–M40–S–014–S	15–28 mm	SHLB19–PM–C–S	SHLB19–PF–C–S
Saldare M40	SHLB19–LM–S–M40–S–014–S	SHLB19–LF–S–M40–S–014–S	15–28 mm	SHLB19–PM–S–S	SHLB19–PF–S–S
M40 O/S Formato garande - crimpare	SHLB19–LM–C–M40–S–014–O/S	SHLB19–LF–C–M40–S–014–O/S	26–32 mm	N/A	N/A
M40 O/S Formato garande - saldare	SHLB19–LM–S–M40–S–014–O/S	SHLB19–LF–S–M40–S–014–O/S	26–32 mm	N/A	N/A
Versione Spider (Fan-in/fan-out) contatti a crimpre*	SHLB19–LM–C–SPR10-S	SHLB19–LF–C–SPR10–S	*Vedi sotto	N/A	N/A
Variante Spider (Fan-in/Fan-out) contatti a saldare*	SHLB19–LM–S–SPR10–S	SHLB19–LF–S–SPR10–S	*Vedi sotto	N/A	N/A
Versione Spaider (Fan-in/Fan-out) contatti a crimpare**	SHLB19–LM–C–SPR12–S	SHLB19–LF–C–SPR12–S	**Vedi sotto	N/A	N/A
Variante Spider (Fan-in/Fan-out) contatti a saldare**	SHLB19–LM–S–SPR12–S	SHLB19–LF–S–SPR12–S	**Vedi sotto	N/A	N/A

*- per cavo HO7 1.5mm a 3 conduttori
*- per cavo HO7 2.5mm a 3 conduttoi

Accessori

Anello di messa a terra

SHL–GR–Silver

Utensile per l'inserimento dei contatti a crimpare

CTIN–784–12

Utensile per la Crimpatura e Torretta

8780 0004 61

Utensile per la rimozione dei contatti a crimpare

CTES–784–SHL

Contatti di ricambio

Crimpare: femmina SHL–SC/Male SHL–PC

Saldare: femmina SHL–SS/Male SHL–PS

Manicotti di gomma

per entrata cavo da 19mm-28mm

M40 Anello di tenuta

Fornito con connettori standard M40

maschio e femmina.

Arrangiamento Connettore

Connettore da Pannello Femmina

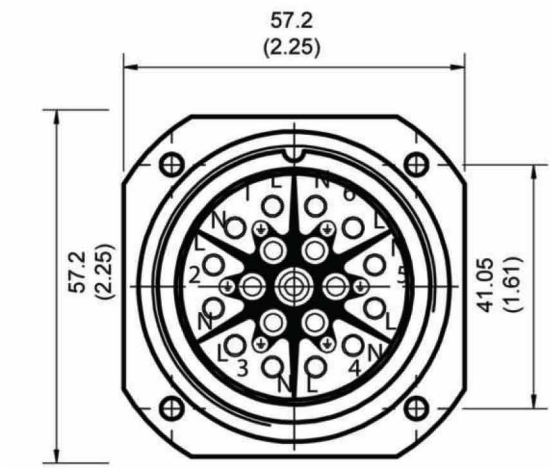

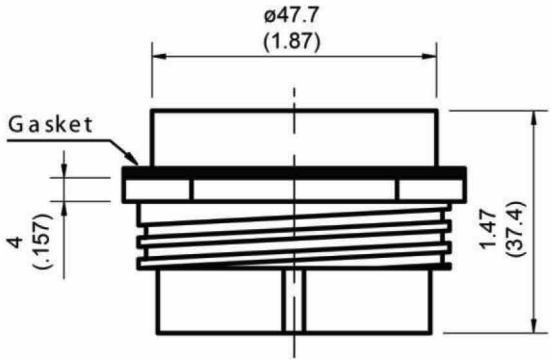

Connettore da Pannello Maschio

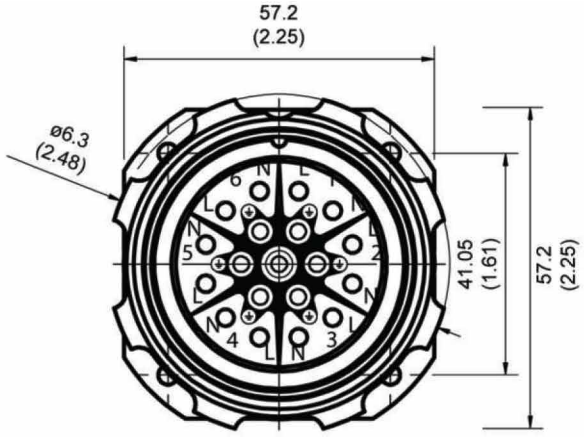

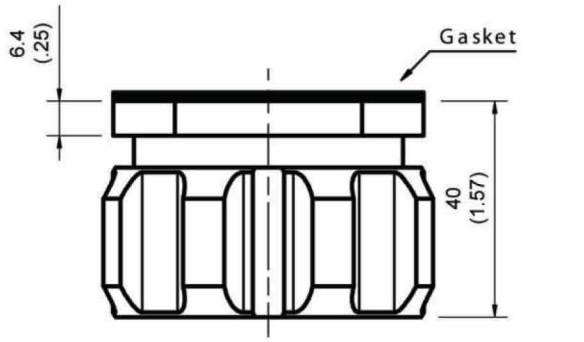

Specifiche	
Corrente di Lavoro	23 A
Tensione di Lavoro	600 VAC Max
Temperatura di Utilizzo	–55°C / +60°C
Protezione dell'ingresso	IP67 tenuta stagna quando accoppiato
Guscio	Alluminio lavorato
Finitura	Finitura resistente nera
Inserto	Silicone
Entrata del Cavo	Standard M40 – 15–23mm M40 O/S – 26–32mm
Misura Conduttore	Standard 1.5 mm/2.5 mm
Contatti	Bronzo placcato argento

Fori di montaggio

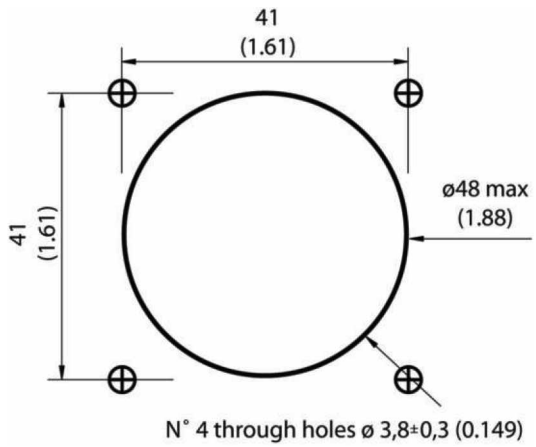

Ten 47 S.r.l.
Via Antonio Oroboni, 64
20161 Milano
ITALIA

Tel: +39 02 36752500
Email: sales@ten47.com

www.ten47.it